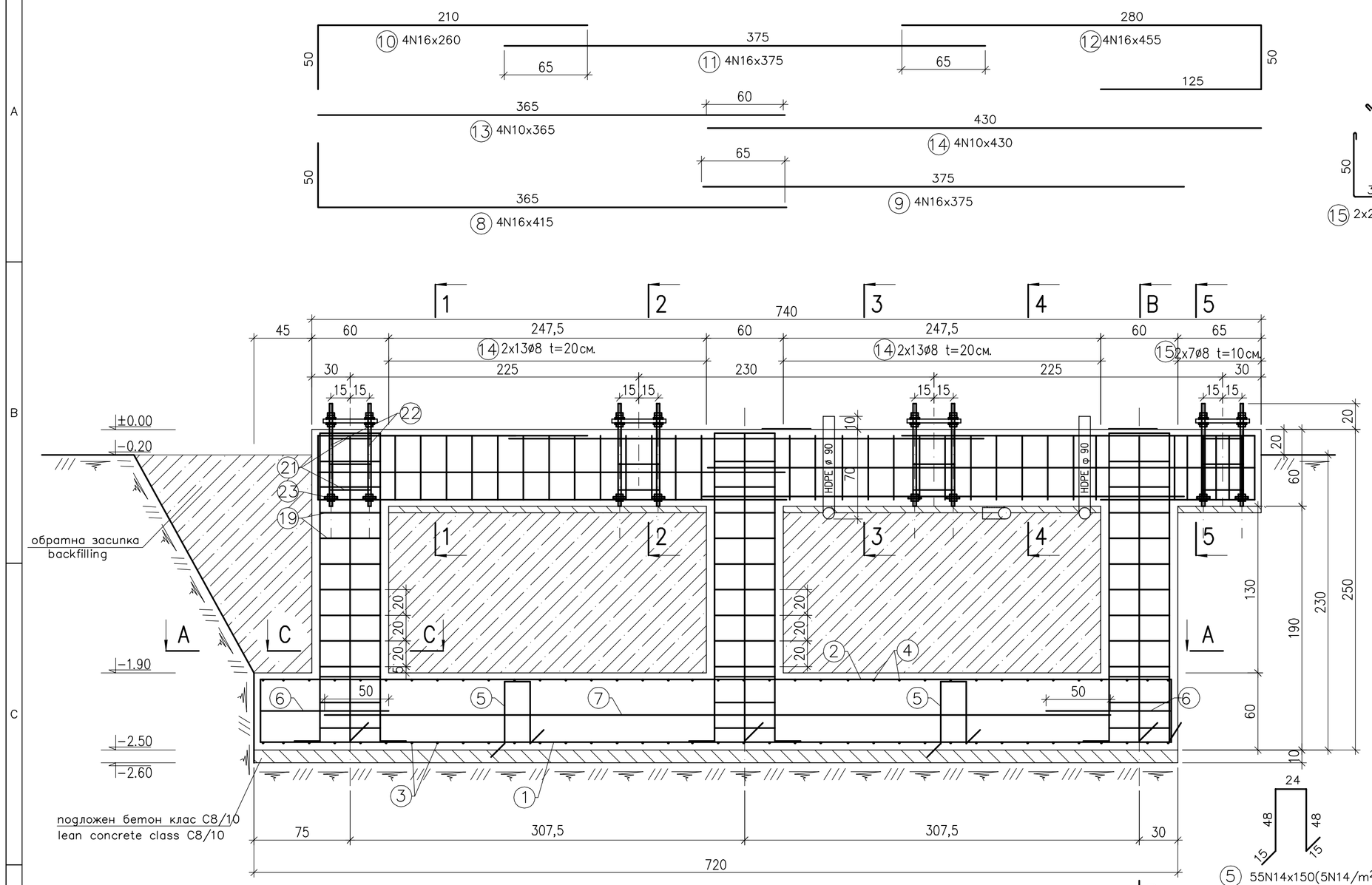

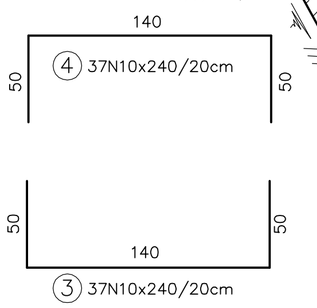

A – A

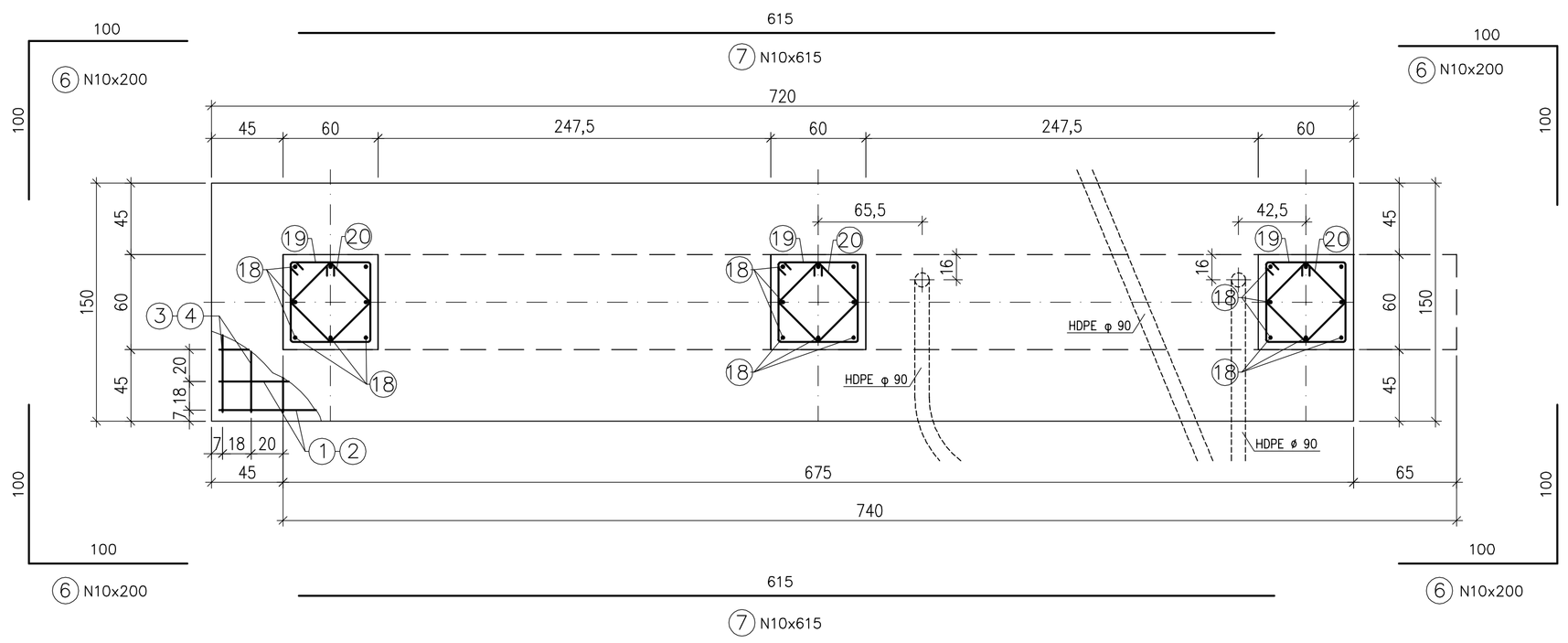

1–1

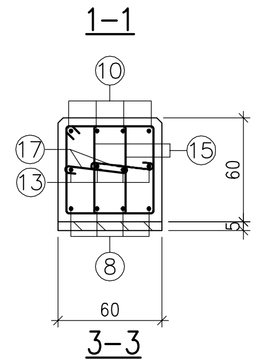

2–2

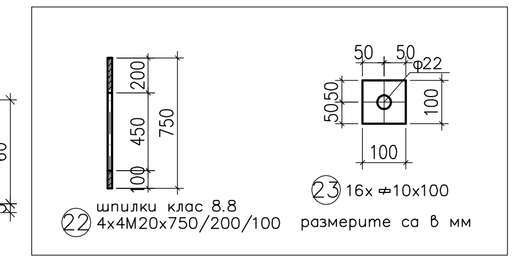

3–3

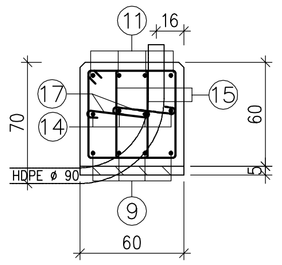

4–4

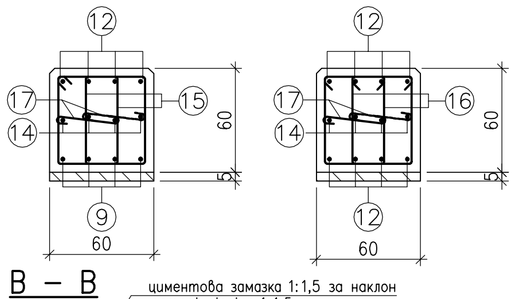

B – B

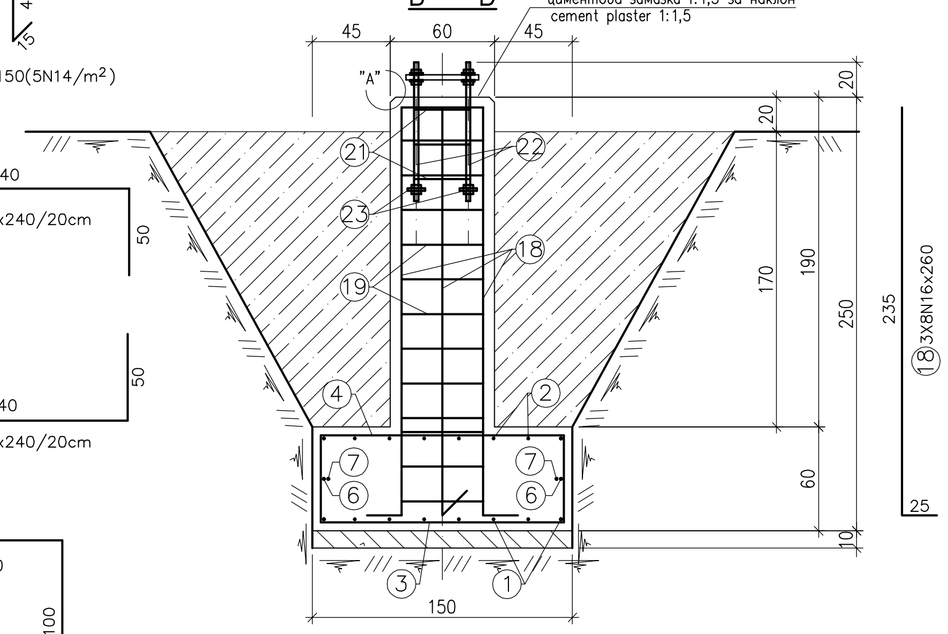

C – C

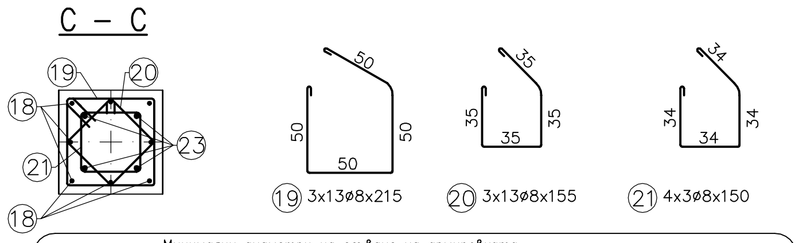

Минимални диаметри на огъване на армировката
Reinforcement bending roll minimum diameters

dbr (mm)

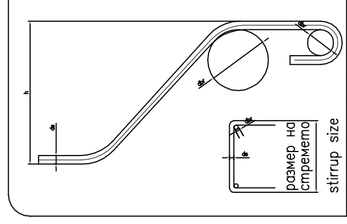

	Диаметър на пръта, ds (mm) Rod diameter, ds (mm)	Кукиц огъвки за закотвяне, стремена, ds (mm) Hooks, bendings, stirrups
1		
2	<20	4 ds
3	20–28	7 ds
4	Бетонно покритие – 5см Concrete cover – 5cm	Огъвки Bendings
5	>100mm & >7ds	10 ds
6	>50mm & >3ds	15 ds
7	≤50mm & ≤3ds	20 ds

Материали:

Бетон : клас C20/25 – 10.55m³
клас C8/10 – 1.08m³
Армировка : стомана клас B420
стомана клас S235

Materials:

Concrete : class C20/25 – 10.55m³
class C8/10 – 1.08m³
Reinforcement : steel class B420
steel class S235

ЗАБЕЛЕЖКИ:

1. Да се фундира в здрава почва.
2. След изпълнение на изкопите за фундаментите същите да се зачистят добре
3. При навлизане на изкопа, последните 10см. да се отнемат ръчно, непосредствено преди полагането на подложния бетон.
4. Всички излишно прекопани участъци да се запълнят с подложен бетон C8/10.
5. Засипването да става едновременно от четирите страни на фундаментите
6. След изпълнение на фундаментите обратната засипка около тях да се трамбова на пластове по 20см при оптимална влажност до достигане на γ_{sk}=1.65m/м³
7. Анкерните болтове да се заложат по шаблон.
8. Горните ръбове на фундамента се фасонират с фаска 3/3см
9. Оформянето на наклоните по горната повърхност на фундамента да се изпълни по време на бетонирането
10. Видимата част на фундамента да се обмаже със Sika Top Seal – 107 Elastic
11. Размерите са в см

NOTES:

1. Foundations to be made in stable ground
2. After excavation works for the foundations the same have to be cleaned
3. In case of watering of the excavations the 10cm layer of soil have to be digged by hand right before the laying of the lean concrete.
4. All unnecessarly made excavations to be filled with lean concrete C8/10.
5. Foundations to be filled up simultaneously from all sides.
6. After the foundations are made backfilling to be compacted in layers of 20cm in optimal humidity until γ=1.65m/м³ is reached.
7. Anchorbolts to be assembled with mould.
8. Upper edges of foundations will be beveled 3/3cm
9. Shaping of the slopes on the upper surface of the foundation to perform during the concreting
10. The visible part of the foundation to be coated with Sika Top Seal – 107 Elastic
11. All dimensions are in cm.

position позиция No.	profile профил	length дължина mm	pcs бр.	single за 1 бр. weight – kg маса – kg	total общо weight – kg маса – kg	steel стомана	note забележка
	Всичко /Total				749.03		
23	ø 10x100	100	16	0.79	12.64	S235	с отвор/with hole
	thrust washer/шайби		32	0.03	0.96		–
	anchor nut/гайки		80	0.07	5.60		–
22	anchorbolts/анкерен болт BM20x750/200/100–8.8		16	1.84	29.44		–
21	ø8	1500	12	0.593	7.12	B420	
20	ø8	1550	39	0.612	23.87	B420	
19	ø8	2150	39	0.869	33.89	B420	
18	N16	2600	24	4.11	98.48	B420	
17	ø8	450	72	0.177	12.79	B420	
16	ø8	2200	14	0.809	11.34	B420	
15	ø8	1850	52	0.731	37.99	B420	
14	N 10	4300	4	2.65	10.60	B420	
13	N 10	3650	4	2.25	9.00	B420	
12	N 16	4550	4	7.18	28.72	B420	
11	N 16	3750	4	5.92	23.67	B420	
10	N 16	2600	4	4.11	16.41	B420	
9	N 16	3750	4	5.92	23.67	B420	
8	N 16	4150	4	6.55	26.20	B420	
7	N 10	6150	2	3.78	7.58	B420	
6	N 10	2000	4	1.23	4.92	B420	
5	N 14	1500	55	1.81	99.66	B420	
4	N 10	2400	37	1.48	54.72	B420	
3	N 10	2400	37	1.48	54.72	B420	
2	N 12	8100	8	7.191	57.52	B420	
1	N 12	8100	8	7.191	57.52	B420	–

Детайл / Detail "A"

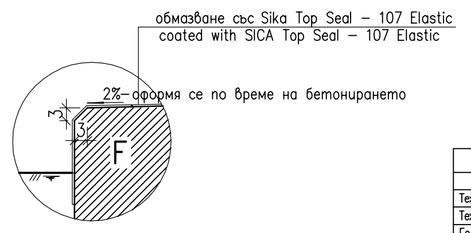

СЪГЛАСУВАЛИ		
Част	Име	Подпис
Технологична (Първична комутация)	инж. Пандиков	
Технологична (Вторична комутация)	инж. Гълъбова	
Геодезия	инж. Божилов	
ПБЗ	инж. Тодорова	
Пожарна безопасност	инж. Тодорова	
Възложител		

EL-TEST

Договор No.: Contract No.: 4028/2012

Checked: –

Клиент: "ЕВН България Електроразпределение" ЕАД
Customer: EVN Bulgaria

Ръководител проект: –
Project Manager: –

Раздел: Section: A3

Том: Part: 1

Date 05.2019
Drawn Koteva
Designer Koteva
Approved Todorova

Формат: Format: A1

Етап: работен проект
Phase: detailed design

Мащаб: Scale: 1:25

Обект: Подстанция 110/20kV "Лаута", гр.Пловдив
Object: Substation 110/20kV "Lauta", Plovdiv

Подобект: Нова извънно поле в ОРУ 110kV

Subobject: New outgoing feeder 110kV

Фундамент F4 под стоманена конструкция за кулинеен разединител
Foundation F4 under steel structure for line disconnector

No. 005

Част: Part: Строително – конструктивна / Civil work

Име на файла: Filename: 463 03W 005 01 1 – F

Sheet 1 / 1

Рег. Rev.	Забележка Remarks	Дата Date	Име Name
–	–	–	–

DT: 20190613\1130-2 | \\SERVER_21-46 Projects\46project\463\03\REVISION F\463 03W 005 01 1 – F.dwg